METAUXPRECIEUX
Dental GmbH

CAM Tools

Vorsprung durch Innovation
und Qualität

metanova®
DESIGN & MANUFACTURING

Inhaltsverzeichnis

CAM Tools

CAM Tools 3

Eigenschaften der unterschiedlichen Beschichtungen 4

Kompatibel mit frei programmierbaren Fräsmaschinen mit Messingring 5
- Minerva Diamond Premium Fräsen von Grünzirkon und Sintermetall 5
- Minerva Diamond Classic Fräsen von Grünzirkon und Sintermetall 6
- Bravura Hard/Carbon Fräsen von PMMA, PEEK, Wachs und Sintermetall 7
- Helios FEED Altin-2 Fräsen von Chrom Cobalt und Titan 8
- Helios Altin-2 Fräsen von Chrom Cobalt und Titan 9
- Helios Altin-2 Flach Fräsen von Chrom Cobalt und Titan 10

Kompatibel mit Amann Girrbach® Ceramill® Motion 1 und Ceramill® Motion 2 11
- Minerva Diamond Premium Fräsen von Grünzirkon und Sintermetall 11
- Minerva Diamond Classic Fräsen von Grünzirkon und Sintermetall 12
- Bravura Hard/Carbon Fräsen von PMMA, PEEK, Wachs und Sintermetall 13
- Helios Altin-2 Fräsen von Chrom Cobalt und Titan 14

Kompatibel mit Zirkonzahn® Fräsmaschinen (3 mm) außer M1 Abutment 15
- Minerva Diamond Premium Fräsen von Grünzirkon und Sintermetall 15
- Minerva Diamond Classic Fräsen von Grünzirkon und Sintermetall 17
- Bravura Hard/Carbon Fräsen von PMMA, PEEK, Wachs und Sintermetall 19

Kompatibel mit Zirkonzahn® Fräsmaschinen (6mm) außer M1 Abutment 21
- Minerva Diamond Premium Fräsen von Grünzirkon und Sintermetall 21

Kompatibel mit Zirkonzahn® Fräsmaschinen (6mm) M6 Wet Heavy Metal, voll ausgestattete M5 Heavy und M4 23
- Helios Altin-2 Fräsen von Chrom Cobalt und Titan 23

Kompatibel mit Zirkonzahn® Fräsmaschinen (6mm) M6 Wet Heavy Metal, M1 Wet Heavy Metal, M1 Abutment, voll ausgestattete M5 Heavy und M4 25
- Kronos V Fräsen von Titan 25

Druckfehler, Irrtümer und Änderungen sind vorbehalten. Die im Katalog genannten Marken sind eingetragene Markennamen oder Warenzeichen der Hersteller. Alle Markennamen, Warenzeichen und eingetragenen Warenzeichen, die in diesem Katalog verwendet werden, sind Eigentum der jeweiligen Rechteinhaber. Sie dienen hier nur der Beschreibung bzw. der Identifikation der jeweiligen Produkte.

CAM Tools

VHM[2] Dentalfräser

[3]

Die 2009 gegründete Metaux Precieux Dental GmbH bietet ein umfangreiches Programm an Lösungen und Verbrauchsmaterialien für die moderne Zahntechnik. In Verbindung mit seinem qualifizierten Service sichert das Unternehmen eine flächendeckende und bundes- bzw. kantonweite Betreuung in Deutschland, Österreich und der Schweiz.

Mit den CAM Tools stellt Metaux Precieux seinen Kunden hochinnovative Vollhartmetallwerkzeuge mit besonderen Schneidegeometrien für die Herstellung zahntechnischer Restaurationen zur Verfügung. Diese Werkzeuge werden alle in h5 Qualität und in HA Ausführung gefertigt. Dafür werden die modernsten Anlagen aus Deutschland und der Schweiz verwendet. So können diese CAM Tools sowohl für offene als auch für geschlossene CAD/CAM Prozessketten eingesetzt werden. Und durch unsere neuen Beschichtungen erhalten Sie eine unvergleichbare Leistungssteigerung. Regelmäßig werden alle Werkzeuge in unserem Haus kontrolliert, weiterentwickelt und getestet – somit können wir Ihnen garantieren, dass sie immer auf dem neusten Stand der Technik sind.

[2] Vollhartmetallmaterial

[3] Für jedes Material den richtigen Fräser. Unsere CAM Tools mit den unterschiedlichen Beschichtungen von links nach rechts: Diamond Premium, Diamond Classic, Hard/Carbon, Altin-2 und Vsilver

Eigenschaften der unterschiedlichen Beschichtungen

Diamond Premium

Die hoch entwickelte CVD[4]/Diamantbeschichtung wurde speziell für den Dentalbereich entwickelt und auf dessen Bedürfnisse abgestimmt. Der Vorteil dieser Beschichtung liegt in der erhöhten Leistungssteigerung gegenüber PVD[5]-beschichteten Werkzeugen, die bis zu einem sechsfachen der Standzeit führen kann. Außerdem wird die Oberfläche des zu bearbeitenden Materials mit dieser Beschichtung qualitativ hochwertiger bzw. feiner als bei herkömmlichen Beschichtungen. Die Beschichtung eignet sich für Materialien wie Grünzirkon und Sintermetall.

Diamond Classic

Bei der patentierten Vdia9000[6]-Beschichtung handelt es sich um eine PVD-Beschichtung mit einem sehr guten Preis-Leistungsverhältnis, das gegenüber der herkömmlichen DLC[7]-Beschichtung einen wirtschaftlicheren Bearbeitungsprozess der Materialien ermöglicht.

Die Beschichtung zeichnet sich durch eine extreme Härte bei gleichzeitiger Oberflächenglätte sowie einem Antihafteffekt aus. Die Beschichtung eignet sich für Materialien wie Grünzirkon und Sintermetall.

Hard/Carbon

Die Hard/Carbon-Beschichtung ist eine speziell auf Dentalfräser abgestimmte Schicht. Die Oberfläche dieser Beschichtung ist extrem glatt und ermöglicht dadurch das Fräsen eines besonders breiten Materialspektrums an Materialien wie z.B. PMMA, Wachs, Peek und Sintermetall.

Altin-2

Die Altin-2[8]-Schicht ist eine Weiterentwicklung der TiALN[9]-Beschichtung, die lange Jahre erfolgreich eingesetzt wurde. Mit unserer neuen Beschichtung ist es nun möglich, auch langfristig trocken zu fräsen, ohne dass das Werkzeug frühzeitig verschleißt. Zum Einsatz kommt die Beschichtung bei der Bearbeitung von Cobalt Chrom und bedingt auch bei Titan.

Diamond

Hier handelt es sich um eine galvanische Beschichtung mit Diamant, die speziell auf die Bearbeitung von Keramikverbundwerkstoffen abgestimmt wurde.

Vsilver

Die Vsilver[10]-Beschichtung ist speziell für die Bearbeitung von Titan entwickelt worden. Ihr Vorteil liegt in der extremen Unempfindlichkeit gegenüber Hitze bei gleichzeitiger Erhöhung der Oberflächenhärte sowie der Standzeit gegenüber herkömmlichen Fräsern.

[4] Chemische Gasphasenabscheidung (englisch = chemical vapour deposition, CVD)

[5] Physikalische Gasphasenabscheidung (englisch = physical vapour deposition, PVD)

[6] spezielle PVD-Diamantbeschichtung

[7] Diamantähnlicher Kohlenstoff (englisch = Diamond-Like-Carbon DLC)

[8] Aluminiumtitannitrid-geläpt

[9] Titanaluminiumnitrid (ALTin) Al/Ti > 1 (in at.%)

[10] Aluminium-Titan-Chromnitrid, AlTiCrN (gestapelt)

Kompatibel mit frei programmierbaren Fräsmaschinen mit Messingring

Minerva Diamond Premium

Zum Fräsen von Grünzirkon und Sintermetall

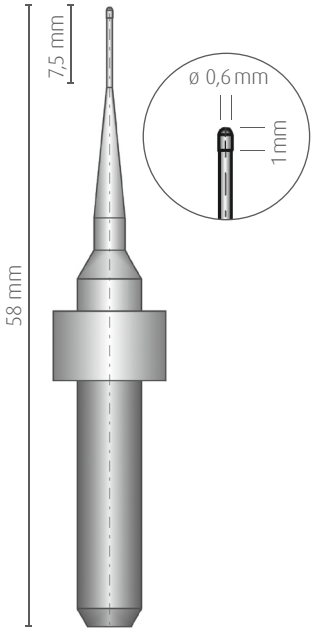

Artikelnr. 354106
Ø 0,6 mm/R=0,3; Z=2

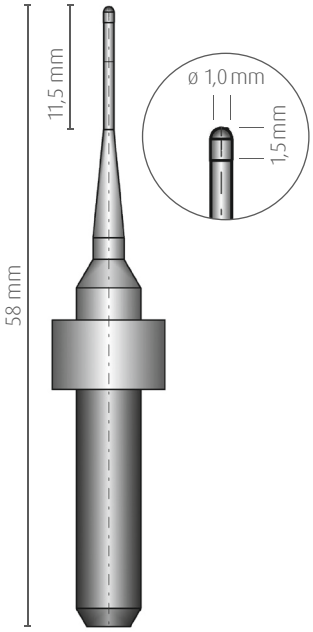

Artikelnr. 354110
Ø 1,0 mm/R=0,5; Z=2

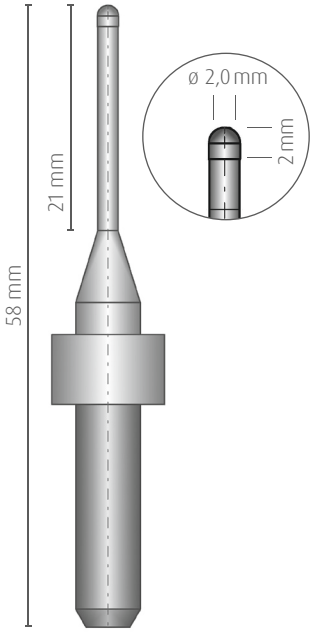

Artikelnr. 354120
Ø 2,0 mm/R=1,0; Z=2

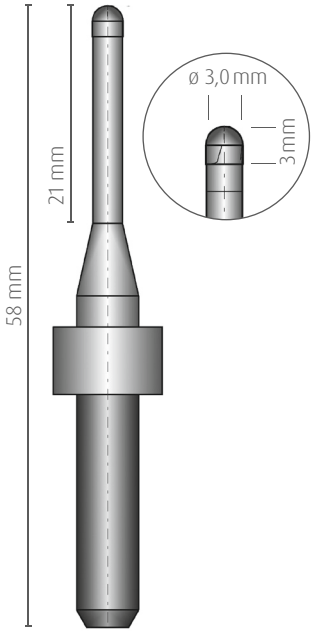

Artikelnr. 354130
Ø 3,0 mm/R=1,5; Z=2

Eigenschaften

- Kompatibel mit frei programmierbaren Fräsmaschinen mit Messingring
- Zum Fräsen von Grünzirkon und Sintermetall
- Beschichtung: CVD-Diamant
- Schaft: D=ø6h6

Kompatibel mit frei programmierbaren Fräsmaschinen mit Messingring

Minerva Diamond Classic

Zum Fräsen von Grünzirkon und Sintermetall

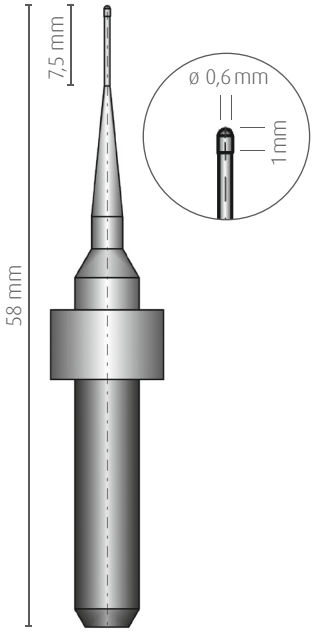

Artikelnr. 354206
Ø 0,6 mm/R=0,3; Z=2

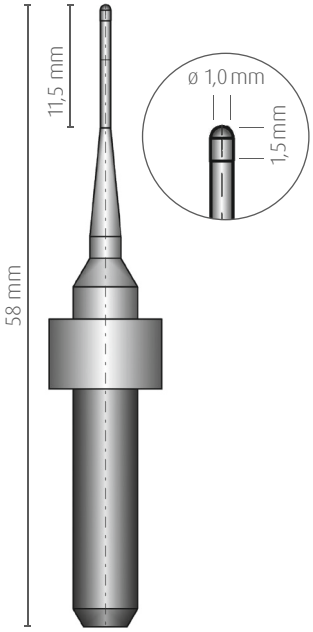

Artikelnr. 354210
Ø 1,0 mm/R=0,5; Z=2

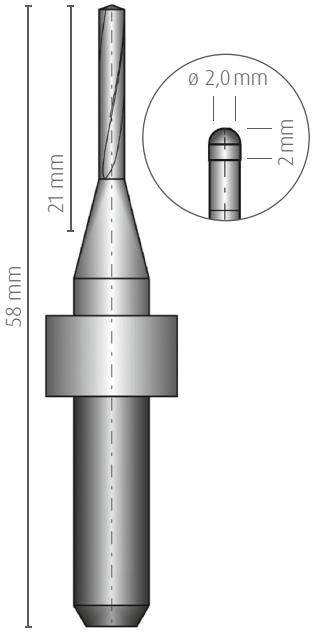

Artikelnr. 354222
Ø 2,0 mm/R=1,0; Z=2

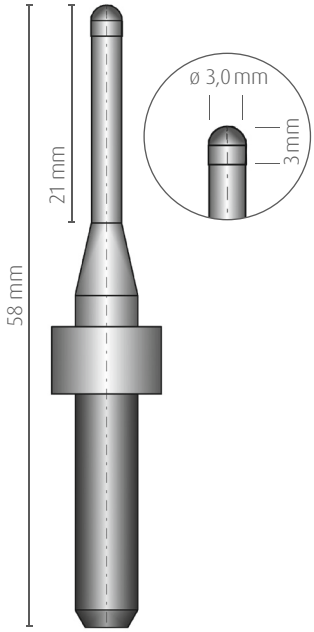

Artikelnr. 354230
Ø 3,0 mm/R=1,5; Z=2

Eigenschaften

- Kompatibel mit frei programmierbaren Fräsmaschinen mit Messingring
- Zum Fräsen von Grünzirkon und Sintermetall
- Beschichtung: Vdia9000
- Schaft: D=ø6h6

Kompatibel mit frei programmierbaren Fräsmaschinen mit Messingring

Bravura Hard Carbon

Zum Fräsen von PMMA, PEEK, Wachs und Sintermetall

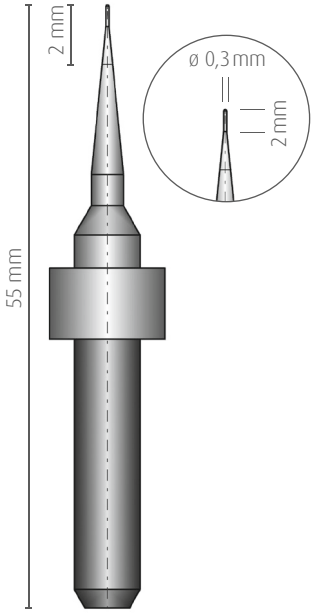

Artikelnr. 354513
Ø 0,3 mm/R=0,15; Z=2

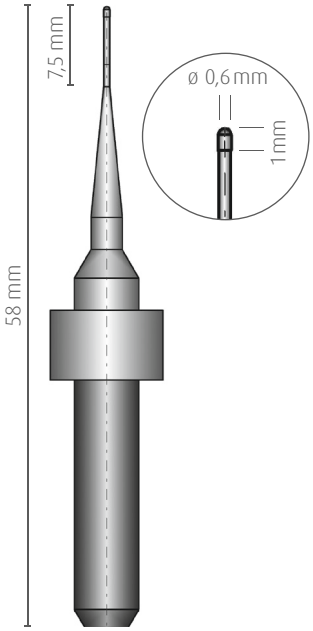

Artikelnr. 354453
Ø 0,6 mm/R=0,3; Z=2

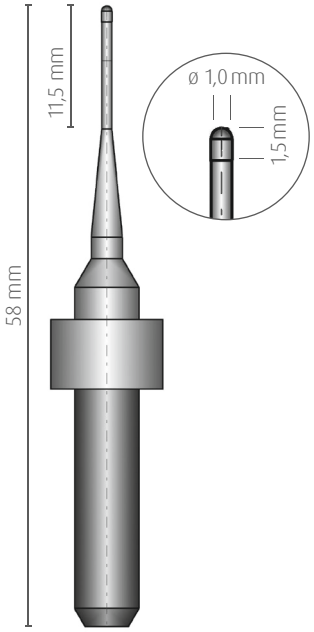

Artikelnr. 354476
Ø 1,0 mm/R=0,5; Z=2

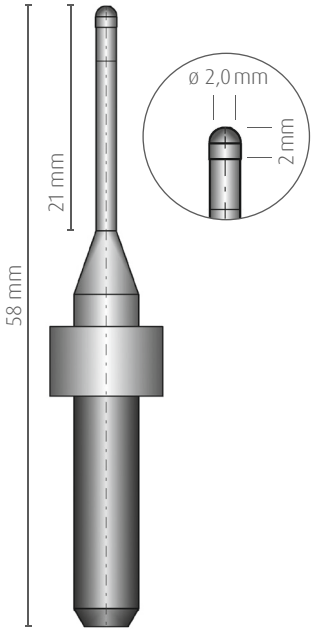

Artikelnr. 354477
Ø 2,0 mm/R=1,0; Z=2

Eigenschaften

- Kompatibel mit frei programmierbaren Fräsmaschinen mit Messingring
- Zum Fräsen von PMMA, PEEK, Wachs und Sintermetall
- Beschichtung: Hard/Carbon
- Schaft: D=ø6h6

Kompatibel mit frei programmierbaren Fräsmaschinen mit Messingring

Bravura Hard Carbon

Zum Fräsen von PMMA, PEEK, Wachs und Sintermetall

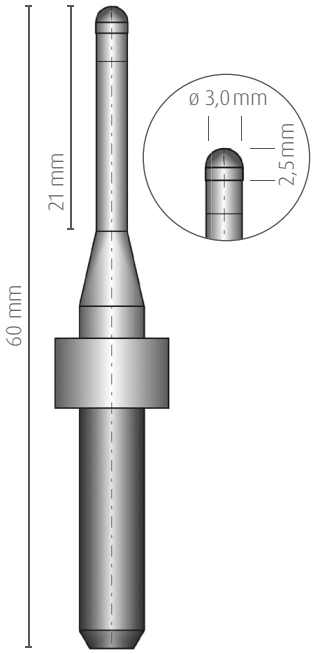

Artikelnr. 354456
Ø 3,0 mm/R=1,5; Z=2

Helios FEED Altin-2

Zum Fräsen von Chrom Cobalt und Titan

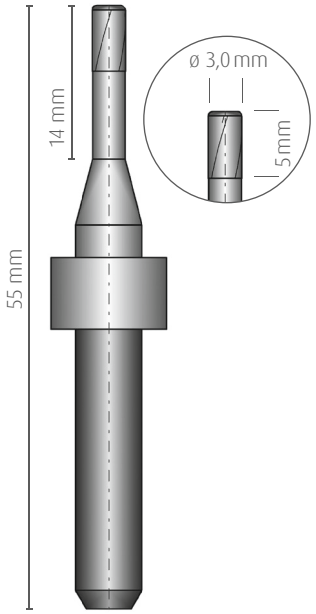

Artikelnr. 354442
Ø 3,0 mm/R=1,5; Z=4

Eigenschaften

- Kompatibel mit frei programmierbaren Fräsmaschinen mit Messingring
- Zum Fräsen von Chrom Cobalt und Titan
- Beschichtung: ALTiN-2
- Schaft: D=ø6h6

Kompatibel mit frei programmierbaren Fräsmaschinen mit Messingring

Helios Altin-2

Zum Fräsen von Chrom Cobalt und Titan

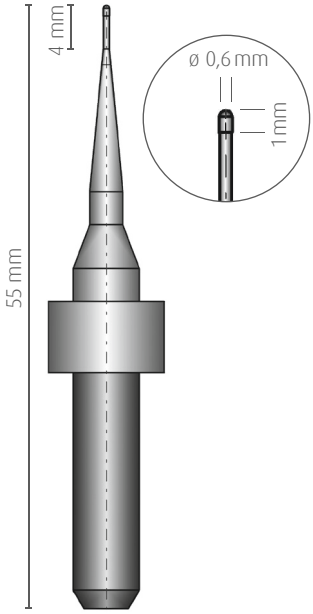

Artikelnr. 354443
Ø 0,6 mm/R=0,3; Z=2

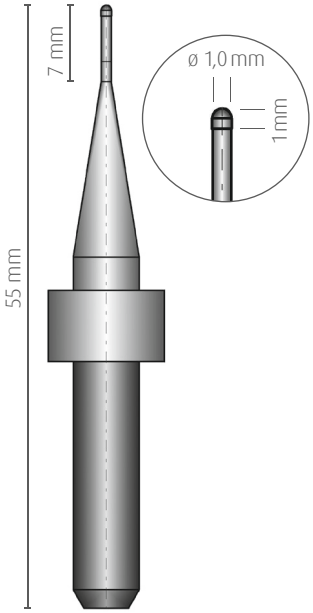

Artikelnr. 354444
Ø 1,0 mm/R=0,5; Z=2

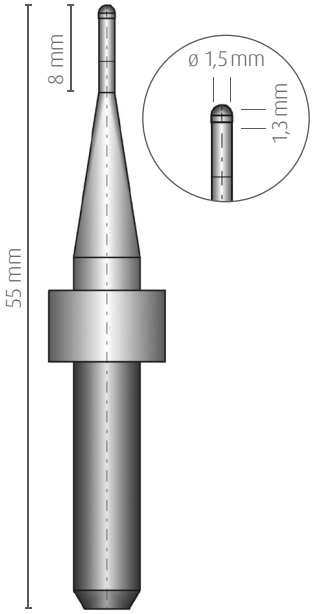

Artikelnr. 354445
Ø 1,5 mm/R=0,75; Z=2

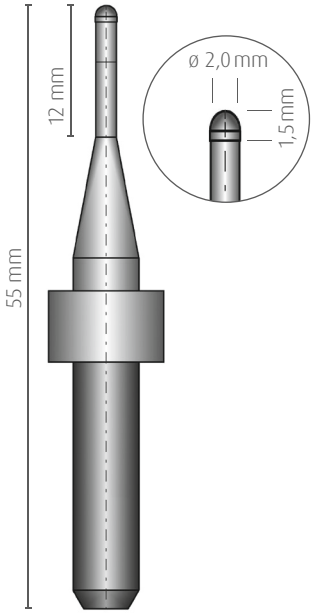

Artikelnr. 354446
Ø 2,0 mm/R=1,0; Z=2

Eigenschaften

- Kompatibel mit frei programmierbaren Fräsmaschinen mit Messingring
- Zum Fräsen von Chrom Cobalt und Titan
- Beschichtung: ALTiN-2
- Schaft: D=ø6h6

Kompatibel mit frei programmierbaren Fräsmaschinen mit Messingring

Helios Altin-2 Flach

Zum Fräsen von Chrom Cobalt und Titan

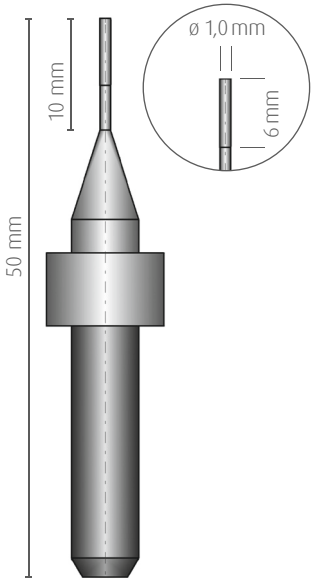

Artikelnr. 354430
Ø 1,0 mm/R=0,5; Z=4

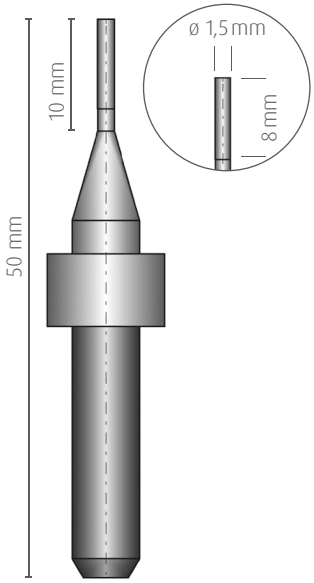

Artikelnr. 354431
Ø 1,5 mm/R=0,75; Z=4

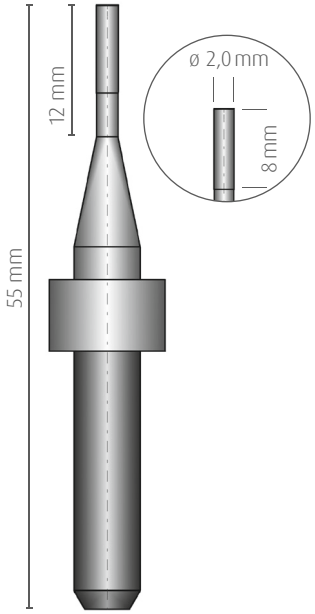

Artikelnr. 354432
Ø 2,0 mm/R=1,0; Z=4

Eigenschaften

- Kompatibel mit frei programmierbaren Fräsmaschinen mit Messingring
- Zum Fräsen von Chrom Cobalt und Titan
- Beschichtung: ALTiN-2
- Schaft: D=ø6h6

Kompatibel mit Amann Girrbach®
Ceramill® Motion 1 und Ceramill® Motion 2

Minerva Diamond Premium

Zum Fräsen von Grünzirkon und Sintermetall

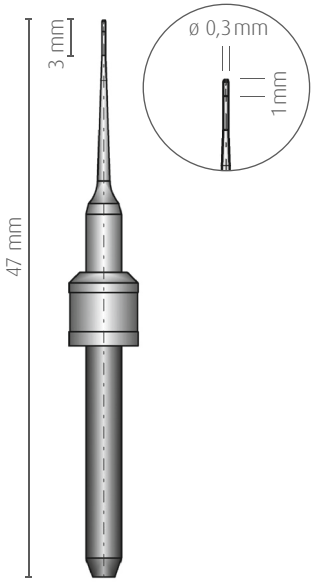

Artikelnr. 350000
Ø 0,3 mm/R=0,15; Z=2

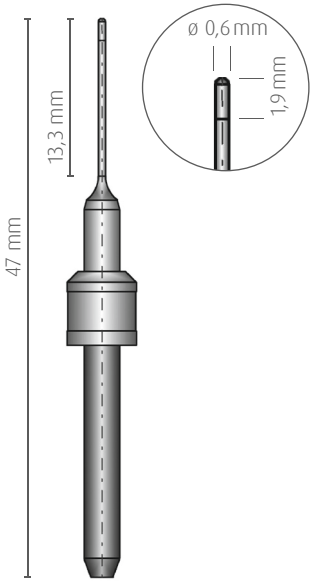

Artikelnr. 350001
Ø 0,6 mm/R=0,3; Z=2

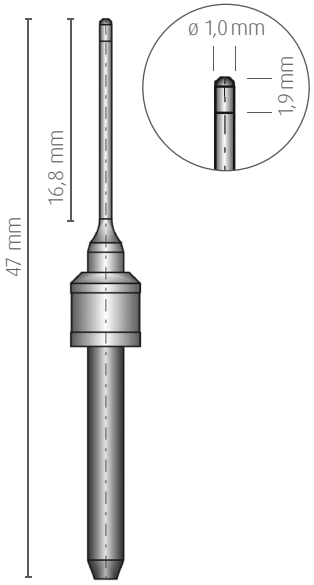

Artikelnr. 350002
Ø 1,0 mm/R=0,5; Z=2

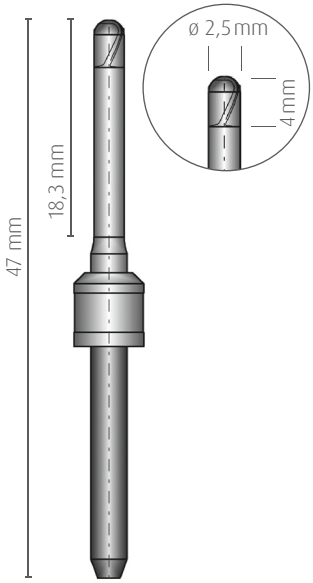

Artikelnr. 350003
Ø 2,5 mm/R=1,25; Z=2

Eigenschaften

- Kompatibel mit Amann Girrbach® Ceramill® Motion 1, Ceramill® Motion 2/Ceramill® Roto
- Zum Fräsen von Grünzirkon und Sintermetall
- Beschichtung: CVD-Diamant
- Schaft: D=ø3h6

Kompatibel mit Amann Girrbach®
Ceramill® Motion 1 und Ceramill® Motion 2

Minerva Diamond Classic

Zum Fräsen von Grünzirkon und Sintermetall

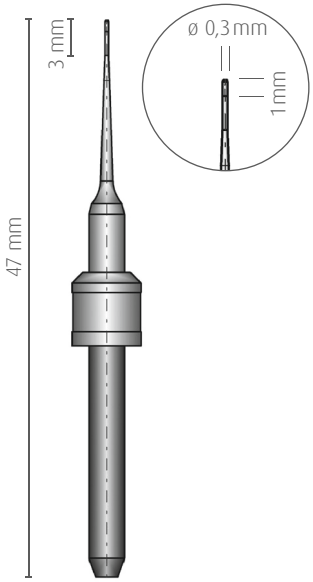

Artikelnr. 350010
Ø 0,3 mm/R=0,15; Z=2

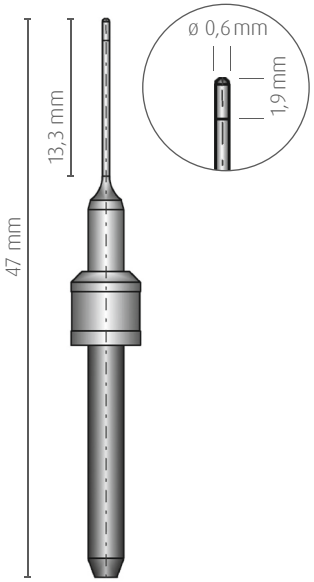

Artikelnr. 350011
Ø 0,6 mm/R=0,3; Z=2

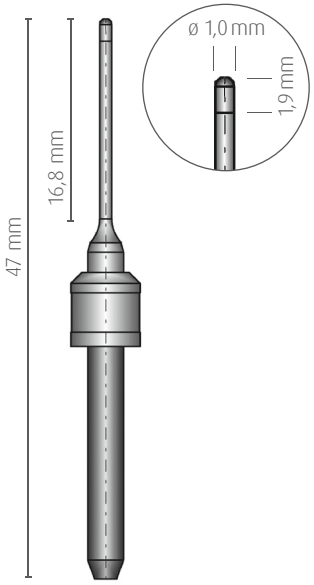

Artikelnr. 350012
Ø 1,0 mm/R=0,5; Z=2

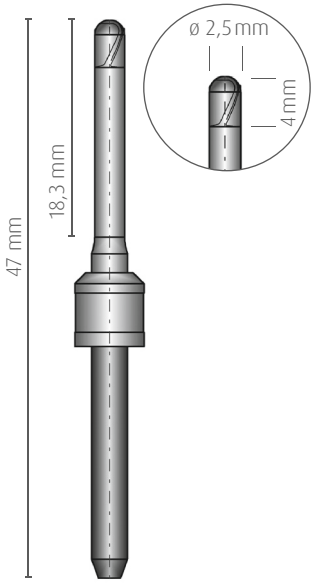

Artikelnr. 350013
Ø 2,5 mm/R=1,25; Z=2

Eigenschaften

- Kompatibel mit Amann Girrbach® Ceramill® Motion 1, Ceramill® Motion 2/Ceramill® Roto
- Zum Fräsen von Grünzirkon und Sintermetall
- Beschichtung: Vdia9000
- Schaft: D=ø3h6

Kompatibel mit Amann Girrbach®
Ceramill® Motion 1 und Ceramill® Motion 2

Bravura Hard Carbon

Zum Fräsen von PMMA, PEEK, Wachs und Sintermetall

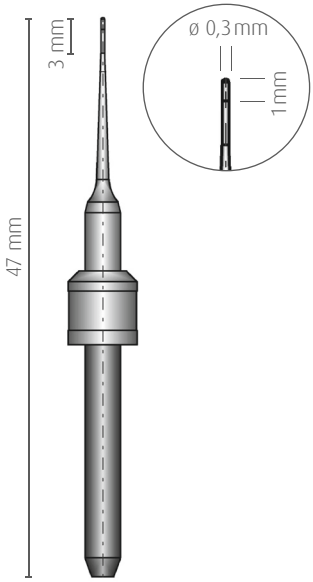

Artikelnr. 350009
Ø 0,3 mm/R=0,15; Z=2

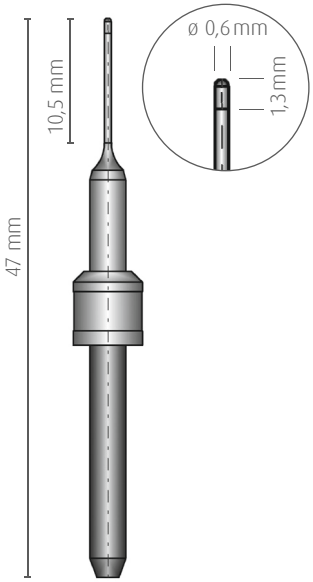

Artikelnr. 350004
Ø 0,6 mm/R=0,3; Z=2

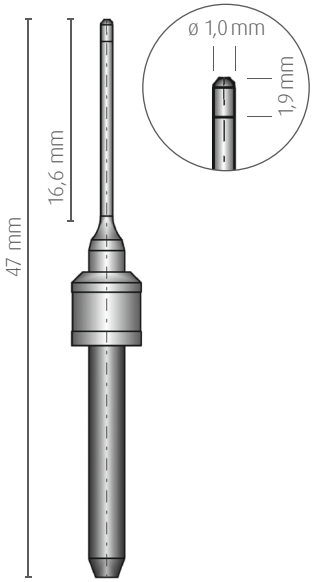

Artikelnr. 350005
Ø 1,0 mm/R=0,5; Z=2

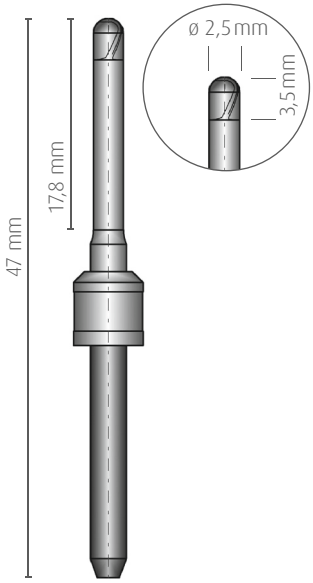

Artikelnr. 350006
Ø 2,5 mm/R=1,25; Z=2

Eigenschaften

- Kompatibel mit Amann Girrbach® Ceramill® Motion 1, Ceramill® Motion 2/Ceramill® Roto Poly
- Zum Fräsen von PMMA, PEEK, Wachs und Sintermetall
- Beschichtung: Hard/Carbon
- Schaft: D=ø3h6

Kompatibel mit Amann Girrbach® Ceramill® Motion 1 und Ceramill® Motion 2

Helios Altin-2

Zum Fräsen von Chrom Cobalt und Titan

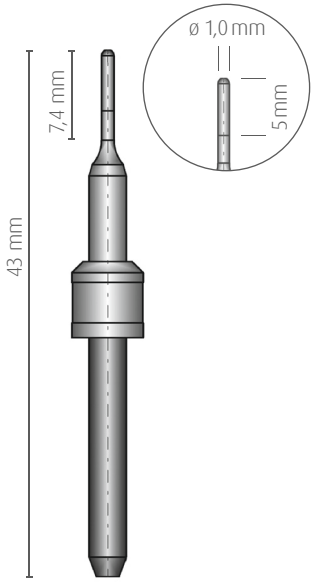

Artikelnr. 350007
Ø 1,0 mm/R=0,5; Z=2

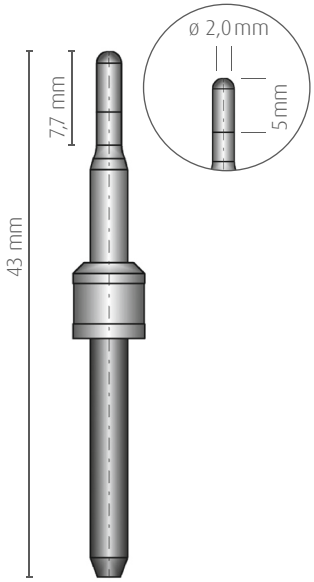

Artikelnr. 350008
Ø 2,0 mm/R=1,0; Z=2

Eigenschaften

- Kompatibel mit Amann Girrbach® Ceramill® Motion 1, Ceramill® Motion 2/Ceramill® Roto T1
- Zum Fräsen von Chrom Cobalt und Titan
- Beschichtung: ALTiN-2
- Schaft: D=ø3h6

Kompatibel mit Zirkonzahn®
Fräsmaschinen (3 mm) außer M1 Abutment

Minerva Diamond Premium

Zum Fräsen von Grünzirkon und Sintermetall

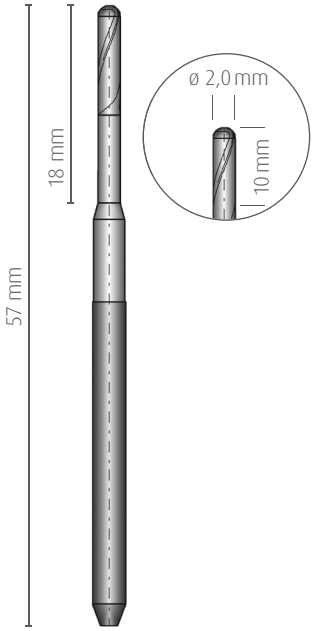

Artikelnr. 350035
Ø 2,0 mm/R=1,0; Z=2

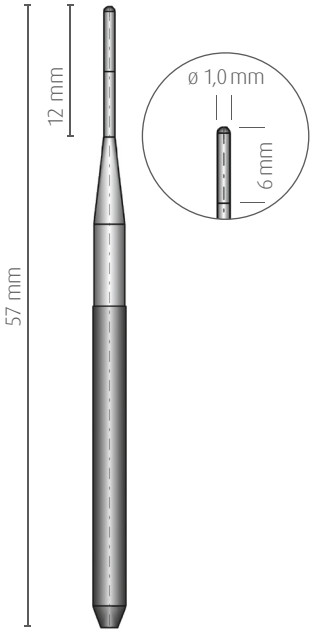

Artikelnr. 350045
Ø 1,0 mm/R=0,5; Z=2

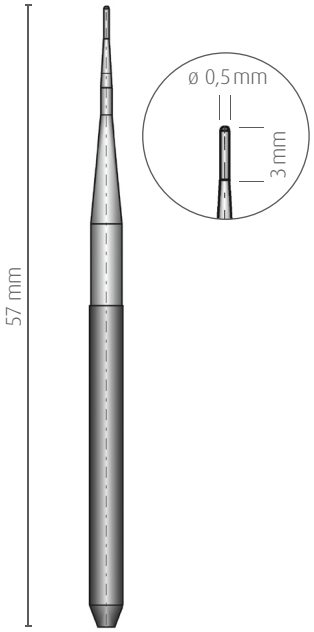

Artikelnr. 350055
Ø 0,5 mm/R=0,25; Z=2

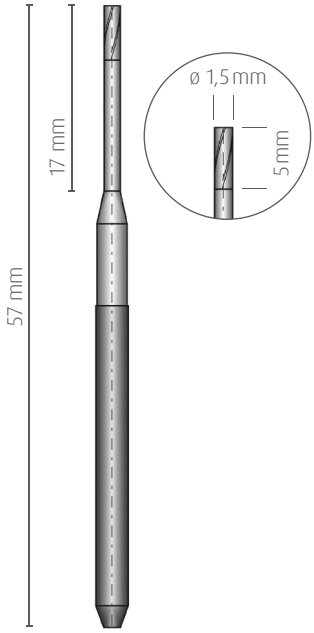

Artikelnr. 350235
Ø 1,5 mm/R=0,75; Z=2

Eigenschaften

- Kompatibel mit Zirkonzahn® Fräsmaschinen (3 mm) außer M1 Abutment, CAD/CAM Fräser Zirkon sowie CAD/CAM Fräser Sintermetall von Zirkonzahn®
- Zum Fräsen von Grünzirkon und Sintermetall
- Beschichtung: CVD-Diamant
- Schaft: D=ø3h6

Kompatibel mit Zirkonzahn®
Fräsmaschinen (3 mm) außer M1 Abutment

Minerva Diamond Premium

Zum Fräsen von Grünzirkon und Sintermetall

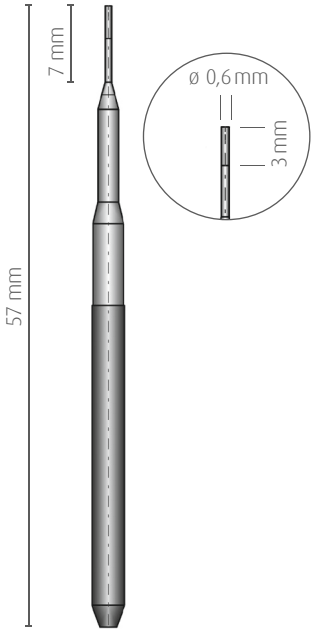

Artikelnr. 350225
Ø 0,6 mm/R=0,3; Z=2

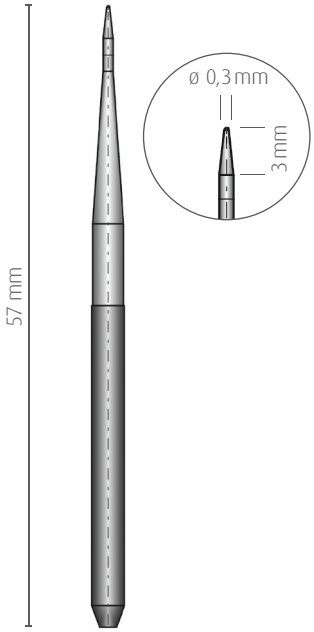

Artikelnr. 350435
Ø 0,3 mm/R=0,15; Z=2

Kompatibel mit Zirkonzahn®
Fräsmaschinen (3 mm) außer M1 Abutment

Minerva Diamond Classic

Zum Fräsen von Grünzirkon und Sintermetall

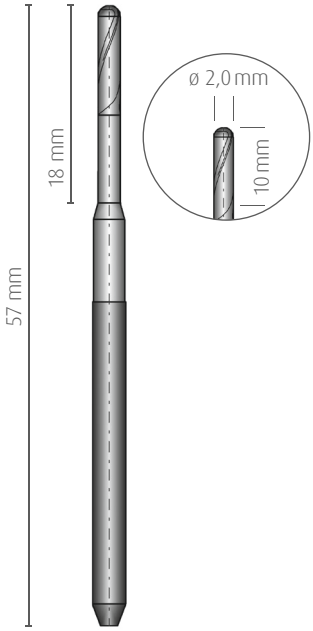

Artikelnr. 351035
Ø 2,0 mm/R=1,0; Z=2

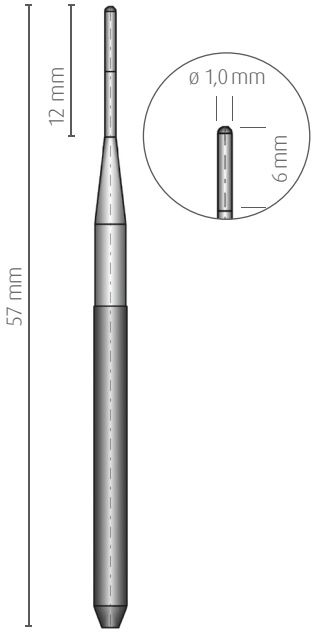

Artikelnr. 351045
Ø 1,0 mm/R=0,5; Z=2

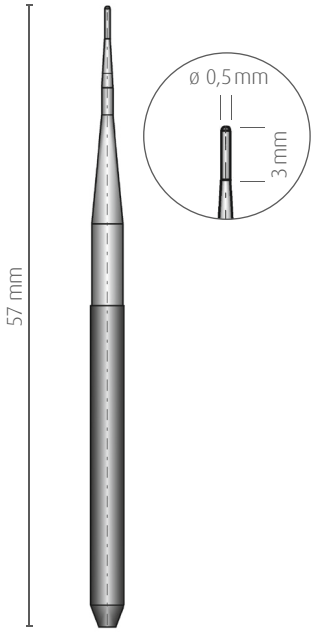

Artikelnr. 351055
Ø 0,5 mm/R=0,25; Z=2

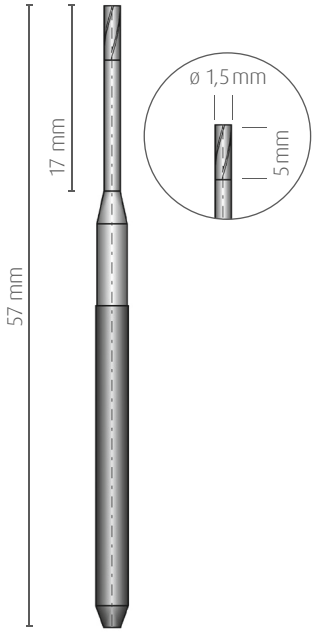

Artikelnr. 351235
Ø 1,5 mm/R=0,75; Z=2

Eigenschaften

- Kompatibel mit Zirkonzahn® Fräsmaschinen (3 mm) außer M1 Abutment, CAD/CAM Fräser Zirkon sowie CAD/CAM Fräser Sintermetall von Zirkonzahn®
- Zum Fräsen von Grünzirkon und Sintermetall
- Beschichtung: Vdia9000
- Schaft: D=ø3h6

Kompatibel mit Zirkonzahn®
Fräsmaschinen (3 mm) außer M1 Abutment

Minerva Diamond Classic

Zum Fräsen von Grünzirkon und Sintermetall

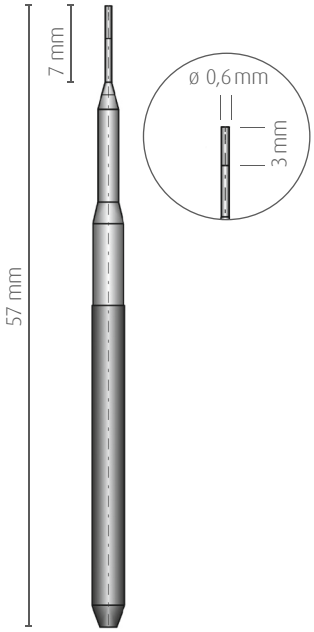

Artikelnr. 351225
Ø 0,6 mm/R=0,3; Z=2

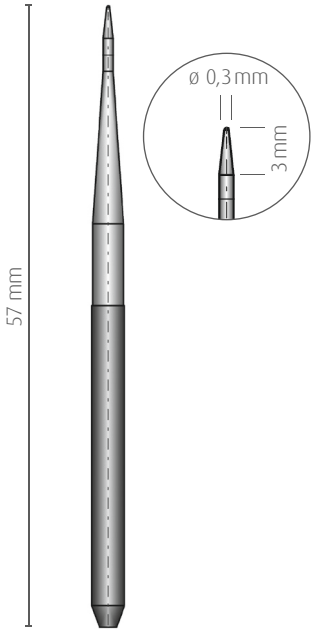

Artikelnr. 351435
Ø 0,3 mm/R=0,15; Z=2

Kompatibel mit Zirkonzahn®
Fräsmaschinen (3 mm) außer M1 Abutment

Bravura Hard Carbon

Zum Fräsen von PMMA, PEEK, Wachs und Sintermetall

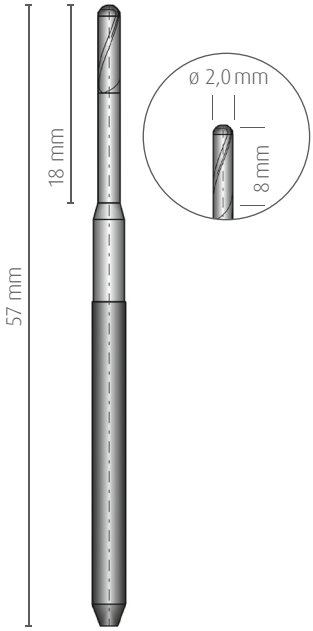

Artikelnr. 350036
Ø 2,0 mm/R=1,0; Z=2

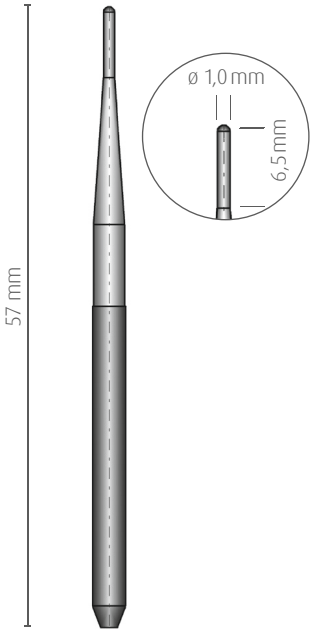

Artikelnr. 350046
Ø 1,0 mm/R=0,5; Z=2

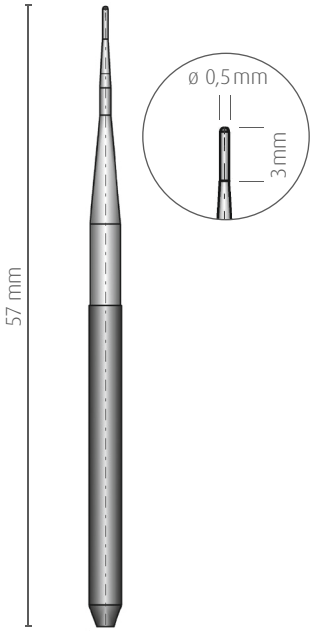

Artikelnr. 350056
Ø 0,5 mm/R=0,25; Z=2

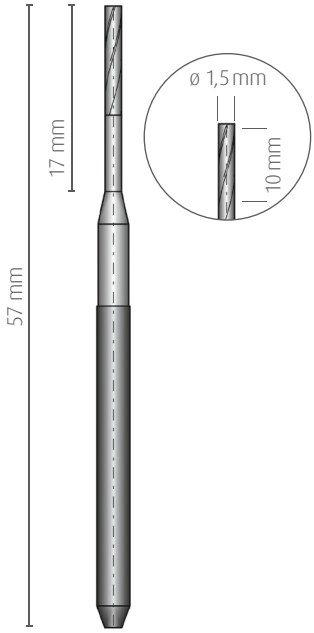

Artikelnr. 350236
Ø 1,5 mm/R=0,75; Z=2

Eigenschaften

- Kompatibel mit Zirkonzahn® Fräsmaschinen (3 mm) außer M1 Abutment sowie CAD/CAM Fräser PMMA, PEEK, Wachs und Sintermetall von Zirkonzahn®
- Zum Fräsen von PMMA, PEEK, Wachs und Sintermetall
- Beschichtung: Hard/Carbon
- Schaft: D=ø3h6

Kompatibel mit Zirkonzahn®
Fräsmaschinen (3 mm) außer M1 Abutment

Bravura Hard Carbon

Zum Fräsen von PMMA, PEEK, Wachs und Sintermetall

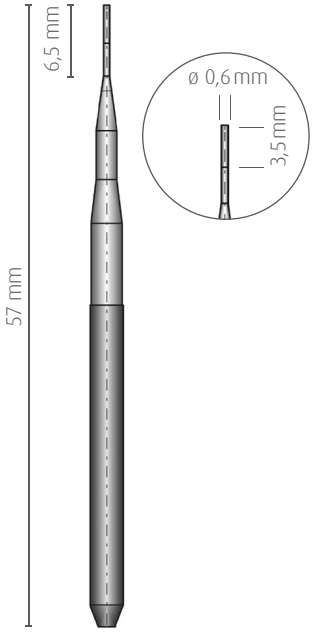

Artikelnr. 350226
Ø 0,6 mm/R=0,3; Z=2

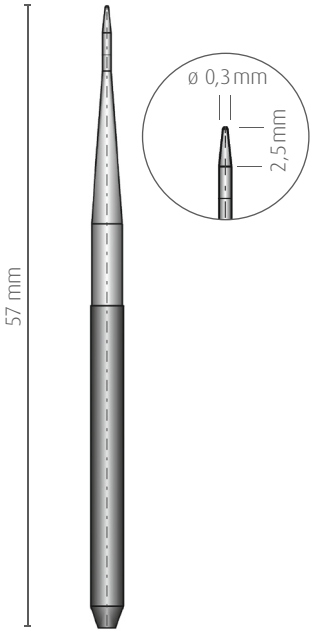

Artikelnr. 350436
Ø 0,3 mm/R=0,15; Z=2

Kompatibel mit Zirkonzahn®
Fräsmaschinen (6 mm) außer M1 Abutment

Minerva Diamond Premium

Zum Fräsen von Grünzirkon und Sintermetall

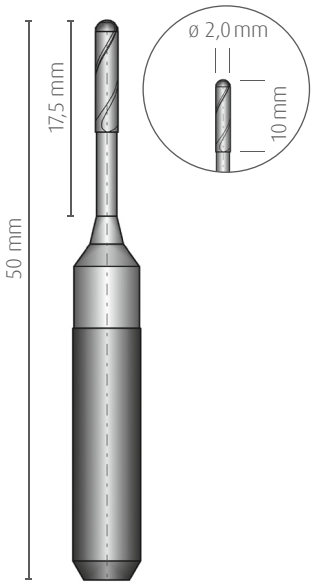

Artikelnr. 350301
Ø 2,0 mm/R=1,0

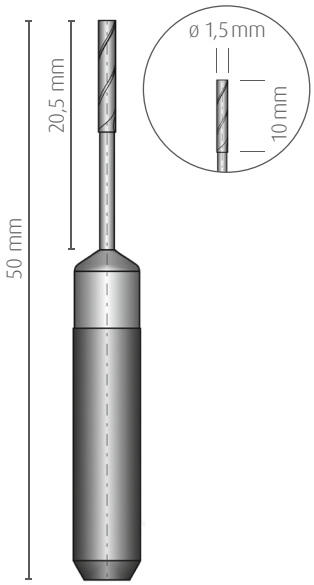

Artikelnr. 350308
Ø 1,5 mm/R=0,75/L

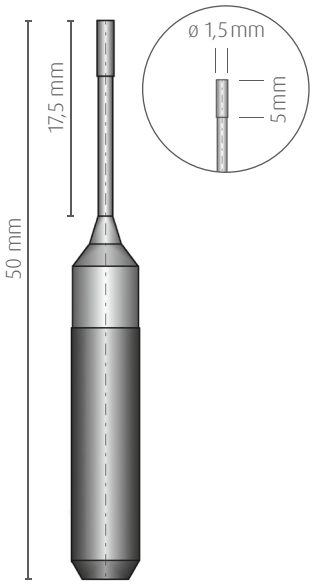

Artikelnr. 350302
Ø 1,5 mm/R=0,75

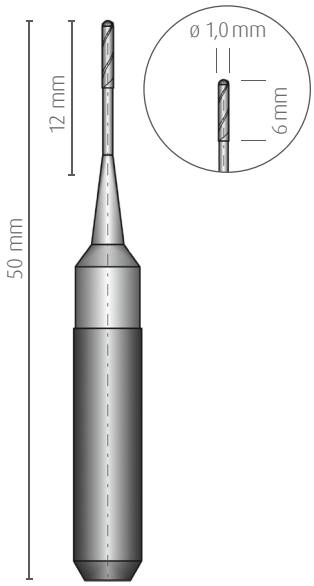

Artikelnr. 350303
Ø 1,0 mm/R=0,5

Eigenschaften

- Kompatibel mit Zirkonzahn® Fräsmaschinen (6 mm), CAD/CAM Fräser Zirkon sowie CAD/CAM Fräser Sintermetall von Zirkonzahn®
- Zum Fräsen von Grünzirkon und Sintermetall
- Beschichtung: CVD-Diamant
- Schaft: D=ø6h6

Kompatibel mit Zirkonzahn®
Fräsmaschinen (6 mm) außer M1 Abutment

Minerva Diamond Premium

Zum Fräsen von Grünzirkon und Sintermetall

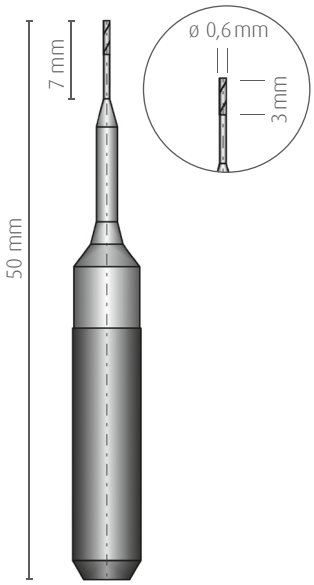

Artikelnr. 350304
Ø 0,6 mm/R=0,3

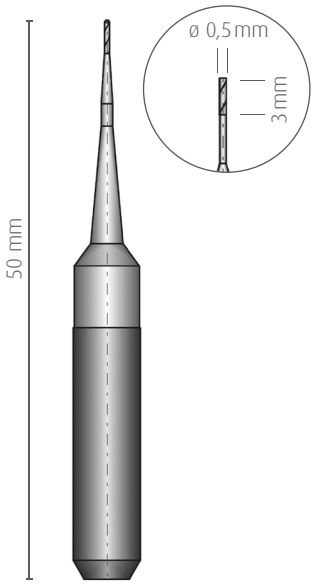

Artikelnr. 350305
Ø 0,5 mm/R=0,25

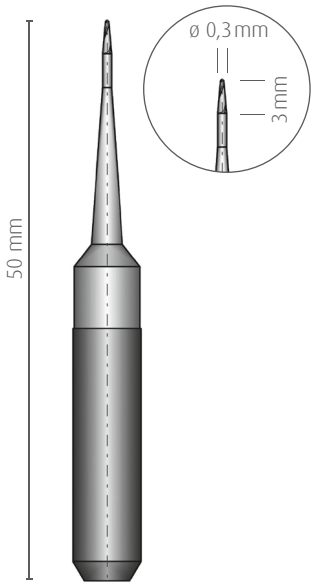

Artikelnr. 350306
Ø 0,3 mm/R=0,15

Kompatibel mit Zirkonzahn® Fräsmaschinen (6 mm) M6 Wet Heavy Metal, voll ausgestattete M5 Heavy und M4

Helios Altin-2

Zum Fräsen von Chrom Cobalt und Titan*

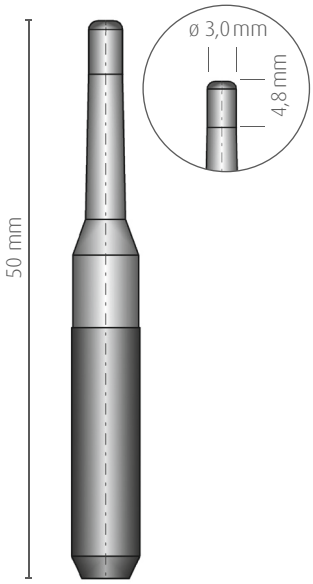

Artikelnr. 352001
Ø 3,0 mm/R=1,5; Z=4

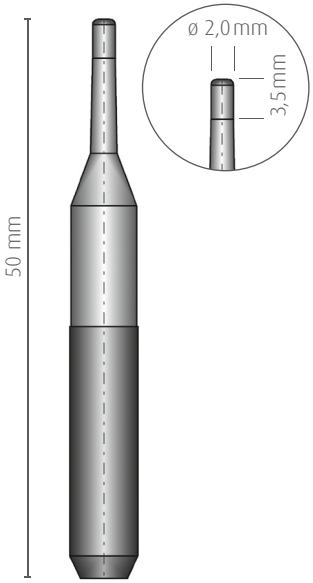

Artikelnr. 352011
Ø 2,0 mm/R=1,0; Z=4

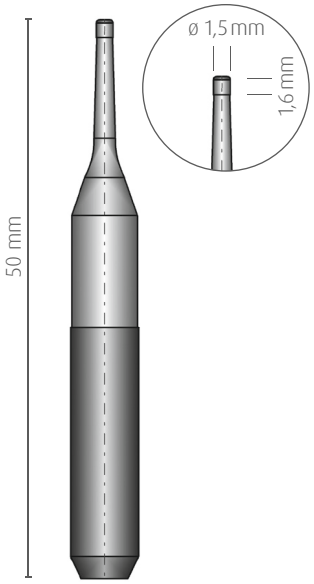

Artikelnr. 352021
Ø 1,5 mm/R=0,75; Z=4

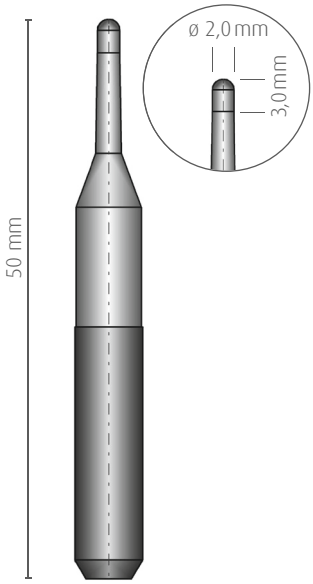

Artikelnr. 352121
Ø 2,0 mm/R=1,0; Z=2

Eigenschaften

- Kompatibel mit Zirkonzahn® Fräsmaschinen (6 mm) M6 Wet Heavy Metal, voll ausgestattete M5 Heavy und M4 sowie CAD/CAM Fräser CoCr und CAD/CAM Fräser Titan von Zirkonzahn®
- Zum Fräsen von Chrom Cobalt und Titan
- Beschichtung: ALTiN-2
- Schaft: D=ø6h6

Kompatibel mit Zirkonzahn® Fräsmaschinen (6 mm) M6 Wet Heavy Metal, voll ausgestattete M5 Heavy und M4

Helios Altin-2

Zum Fräsen von Chrom Cobalt und Titan*

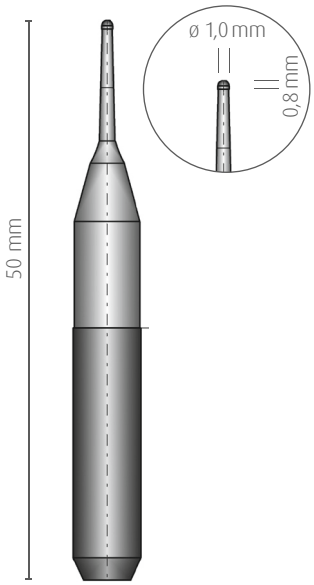

Artikelnr. 352101
Ø 1,0 mm/R=0,5; Z=2

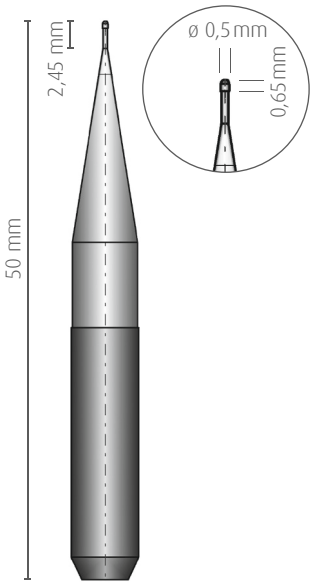

Artikelnr. 352151
Ø 0,5 mm/R=0,25; Z=2

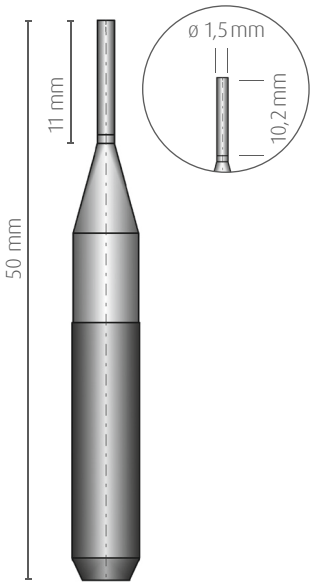

Artikelnr. 352201
Ø 1,5 mm/R=0,75; Z=2

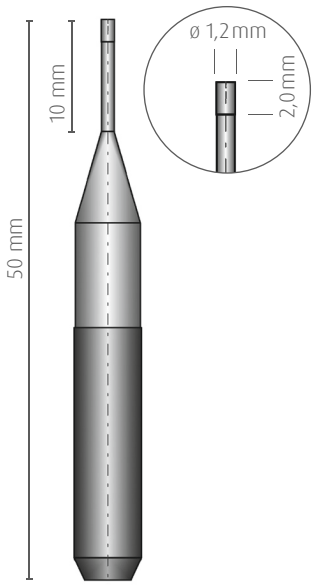

Artikelnr. 352211
Ø 1,2 mm/R=0,6; Z=2

Kompatibel mit Zirkonzahn® Fräsmaschinen (6 mm) M6 Wet Heavy Metal, M1 Wet Heavy Metal, M1 Abutment, voll ausgestattete M5 Heavy und M4

Kronos V

Zum Fräsen von Titan

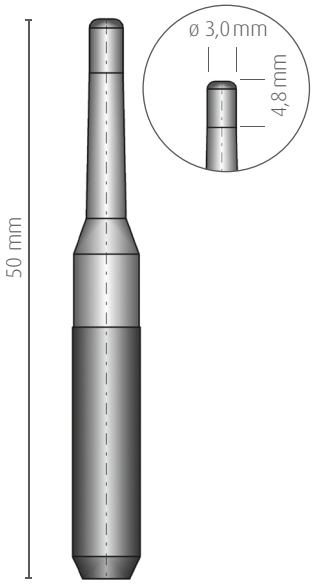

Artikelnr. 351001
Ø 3,0 mm/R=1,5; Z=4

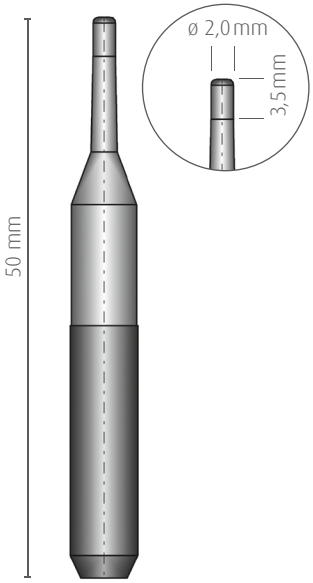

Artikelnr. 351011
Ø 2,0 mm/R=1,0; Z=4

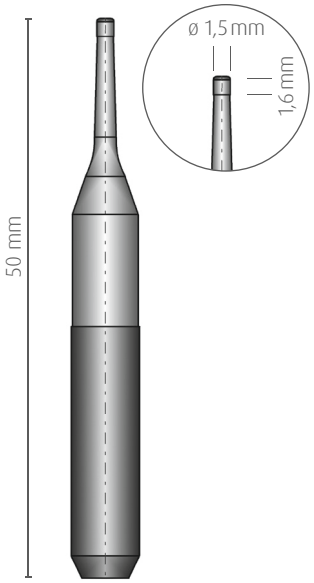

Artikelnr. 351021
Ø 1,5 mm/R=0,75; Z=4

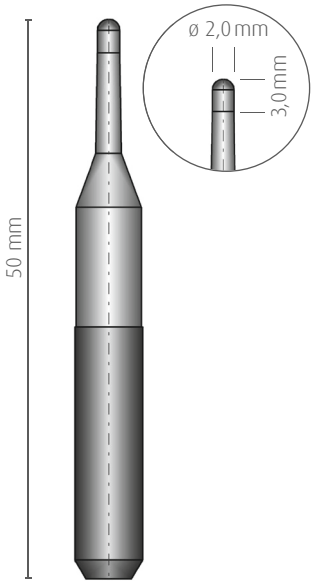

Artikelnr. 351121
Ø 2,0 mm/R=1,0; Z=2

Eigenschaften

- Kompatibel mit Zirkonzahn® Fräsmaschinen (6 mm) M6 Wet Heavy Metal, M1 Wet Heavy Metal, M1 Abutment, voll ausgestattete M5 Heavy und M4 CAD/CAM Fräser Titan von Zirkonzahn®
- Zum Fräsen von Titan
- Beschichtung: Vsilber
- Schaft: D=ø6h6

Kompatibel mit Zirkonzahn® Fräsmaschinen (6 mm) M6 Wet Heavy Metal, M1 Wet Heavy Metal, M1 Abutment, voll ausgestattete M5 Heavy und M4

Kronos V

Zum Fräsen von Titan

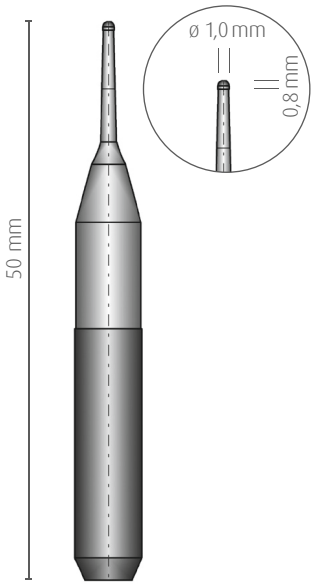

Artikelnr. 351101
Ø 1,0 mm/R=0,5; Z=2

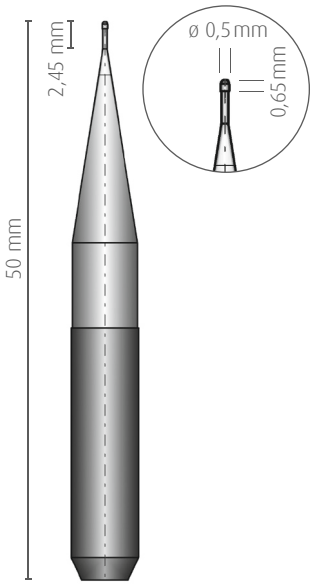

Artikelnr. 351151
Ø 0,5 mm/R=0,25; Z=2

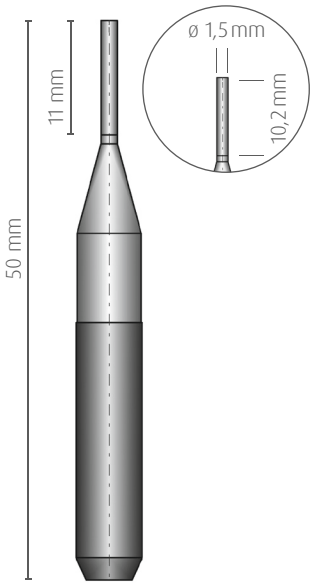

Artikelnr. 351201
Ø 1,5 mm/R=0,75; Z=2

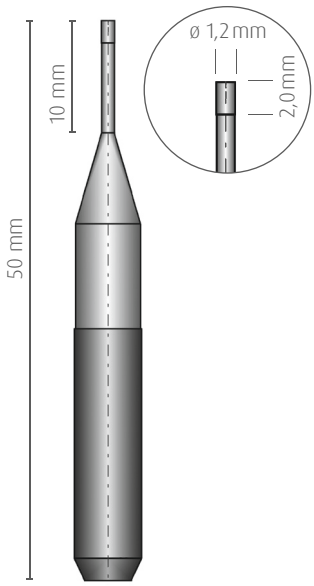

Artikelnr. 351211
Ø 1,2 mm/R=0,6; Z=2

METAUXPRECIEUX
Dental GmbH

Alle Angaben ohne Gewähr, Irrtümer und Änderungen vorbehalten.

Lindenspürstraße 20 | DE-70176 Stuttgart
Tel. +49 (0) 711 69 330 430 | Telefax +49 (0) 711 69 330 431
info@m-p.dental | www.m-p.dental

QMF. 30 - 98 - 3 - 10.2021